الوضعية الإدماجية:

الشكل أدناه يمثل تصميما لمسار سباق منافسة في العدو نظّمته إحدى البلديات بمناسبة الاحتفال بذكرى مجازر 08 ماي 1945 شاركت فيه ثلاث فئات:

- الفئة (أ): تلاميذ من السنة الخامسة ابتدائي يقطعون المسافة من A إلى C مرورا بالنقطة B.
- الفئة (ب): تلاميذ من السنة الرابعة متوسط يقطعون المسافة من A إلى E مرورا بالنقطتين : B و C على الترتيب.
- الفئة (ج): تلاميذ من السنة الثالثة ثانوي يقطعون المسافة من A إلى G مرورا بالنقط: B، C، E، F، D على الترتيب.إذا علمت أن: G نقطة من $[AD]$ حيث:

(FG) يوازي (AC) و $\tan\widehat{CEF} = 0,75$.

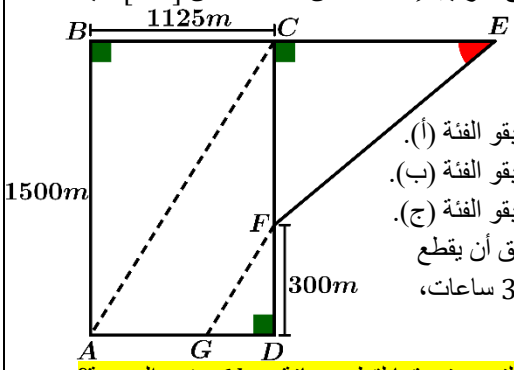

1) أحسب كلا مما يلي:

- المسافة التي يقطعها متسابقو الفئة (أ).
- المسافة التي يقطعها متسابقو الفئة (ب).
- المسافة التي يقطعها متسابقو الفئة (ج).

2) إذا كان باستطاعة متسابق أن يقطع مسافة $30km$ في ظرف 3 ساعات،

فما هي المدة (بالساعة h) التي يستغرقها لقطع مسافة $6km$ بنفس السرعة؟

الوضعية الإدماجية:

الشكل أدناه يمثل تصميما لمسار سباق منافسة في العدو نظّمته إحدى البلديات بمناسبة الاحتفال بذكرى مجازر 08 ماي 1945 شاركت فيه ثلاث فئات:

- الفئة (أ): تلاميذ من السنة الخامسة ابتدائي يقطعون المسافة من A إلى C مرورا بالنقطة B.
- الفئة (ب): تلاميذ من السنة الرابعة متوسط يقطعون المسافة من A إلى E مرورا بالنقطتين : B و C على الترتيب.
- الفئة (ج): تلاميذ من السنة الثالثة ثانوي يقطعون المسافة من A إلى G مرورا بالنقط: B، C، E، F، D على الترتيب.إذا علمت أن: G نقطة من $[AD]$ حيث:

(FG) يوازي (AC) و $\tan\widehat{CEF} = 0,75$.

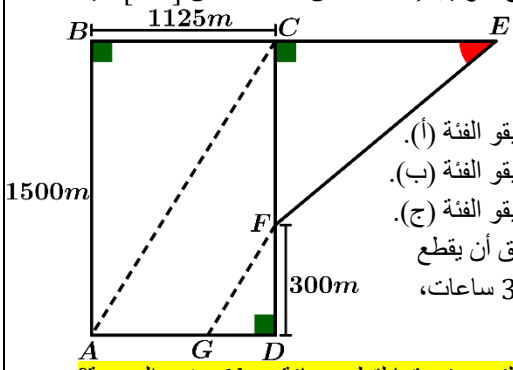

1) أحسب كلا مما يلي:

- المسافة التي يقطعها متسابقو الفئة (أ).
- المسافة التي يقطعها متسابقو الفئة (ب).
- المسافة التي يقطعها متسابقو الفئة (ج).

2) إذا كان باستطاعة متسابق أن يقطع مسافة $30km$ في ظرف 3 ساعات،

فما هي المدة (بالساعة h) التي يستغرقها لقطع مسافة $6km$ بنفس السرعة؟

الوضعية الإدماجية:

الشكل أدناه يمثل تصميما لمسار سباق منافسة في العدو نظّمته إحدى البلديات بمناسبة الاحتفال بذكرى مجازر 08 ماي 1945 شاركت فيه ثلاث فئات:

- الفئة (أ): تلاميذ من السنة الخامسة ابتدائي يقطعون المسافة من A إلى C مرورا بالنقطة B.
- الفئة (ب): تلاميذ من السنة الرابعة متوسط يقطعون المسافة من A إلى E مرورا بالنقطتين : B و C على الترتيب.
- الفئة (ج): تلاميذ من السنة الثالثة ثانوي يقطعون المسافة من A إلى G مرورا بالنقط: B، C، E، F، D على الترتيب.إذا علمت أن: G نقطة من $[AD]$ حيث:

(FG) يوازي (AC) و $\tan\widehat{CEF} = 0,75$.

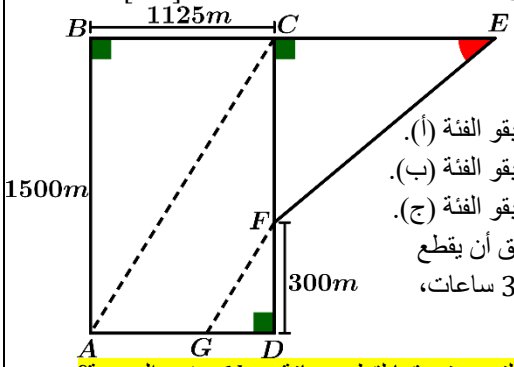

1) أحسب كلا مما يلي:

- المسافة التي يقطعها متسابقو الفئة (أ).
- المسافة التي يقطعها متسابقو الفئة (ب).
- المسافة التي يقطعها متسابقو الفئة (ج).

2) إذا كان باستطاعة متسابق أن يقطع مسافة $30km$ في ظرف 3 ساعات،

فما هي المدة (بالساعة h) التي يستغرقها لقطع مسافة $6km$ بنفس السرعة؟

الوضعية الإدماجية:

الشكل أدناه يمثل تصميما لمسار سباق منافسة في العدو نظّمته إحدى البلديات بمناسبة الاحتفال بذكرى مجازر 08 ماي 1945 شاركت فيه ثلاث فئات:

- الفئة (أ): تلاميذ من السنة الخامسة ابتدائي يقطعون المسافة من A إلى C مرورا بالنقطة B.
- الفئة (ب): تلاميذ من السنة الرابعة متوسط يقطعون المسافة من A إلى E مرورا بالنقطتين : B و C على الترتيب.
- الفئة (ج): تلاميذ من السنة الثالثة ثانوي يقطعون المسافة من A إلى G مرورا بالنقط: B، C، E، F، D على الترتيب.إذا علمت أن: G نقطة من $[AD]$ حيث:

(FG) يوازي (AC) و $\tan\widehat{CEF} = 0,75$.

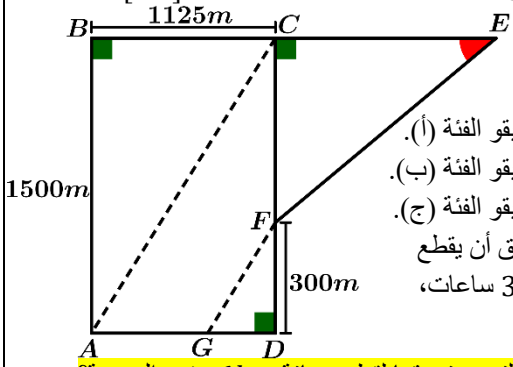

1) أحسب كلا مما يلي:

- المسافة التي يقطعها متسابقو الفئة (أ).
- المسافة التي يقطعها متسابقو الفئة (ب).
- المسافة التي يقطعها متسابقو الفئة (ج).

2) إذا كان باستطاعة متسابق أن يقطع مسافة $30km$ في ظرف 3 ساعات،

فما هي المدة (بالساعة h) التي يستغرقها لقطع مسافة $6km$ بنفس السرعة؟

الوضعية الإدماجية:

الشكل أدناه يمثل تصميما لمسار سباق منافسة في العدو نظّمته إحدى البلديات بمناسبة الاحتفال بذكرى مجازر 08 ماي 1945 شاركت فيه ثلاث فئات:

- الفئة (أ): تلاميذ من السنة الخامسة ابتدائي يقطعون المسافة من A إلى C مرورا بالنقطة B.
- الفئة (ب): تلاميذ من السنة الرابعة متوسط يقطعون المسافة من A إلى E مرورا بالنقطتين : B و C على الترتيب.
- الفئة (ج): تلاميذ من السنة الثالثة ثانوي يقطعون المسافة من A إلى G مرورا بالنقط: B، C، E، F، D على الترتيب.إذا علمت أن: G نقطة من $[AD]$ حيث:

(FG) يوازي (AC) و $\tan\widehat{CEF} = 0,75$.

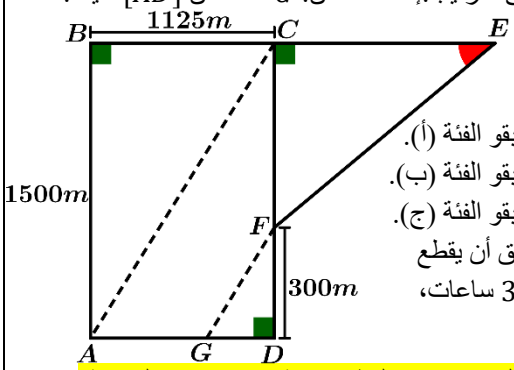

1) أحسب كلا مما يلي:

- المسافة التي يقطعها متسابقو الفئة (أ).
- المسافة التي يقطعها متسابقو الفئة (ب).
- المسافة التي يقطعها متسابقو الفئة (ج).

2) إذا كان باستطاعة متسابق أن يقطع مسافة $30km$ في ظرف 3 ساعات،

فما هي المدة (بالساعة h) التي يستغرقها لقطع مسافة $6km$ بنفس السرعة؟

الوضعية الإدماجية:

الشكل أدناه يمثل تصميما لمسار سباق منافسة في العدو نظّمته إحدى البلديات بمناسبة الاحتفال بذكرى مجازر 08 ماي 1945 شاركت فيه ثلاث فئات:

- الفئة (أ): تلاميذ من السنة الخامسة ابتدائي يقطعون المسافة من A إلى C مرورا بالنقطة B.
- الفئة (ب): تلاميذ من السنة الرابعة متوسط يقطعون المسافة من A إلى E مرورا بالنقطتين : B و C على الترتيب.
- الفئة (ج): تلاميذ من السنة الثالثة ثانوي يقطعون المسافة من A إلى G مرورا بالنقط: B، C، E، F، D على الترتيب.إذا علمت أن: G نقطة من $[AD]$ حيث:

(FG) يوازي (AC) و $\tan\widehat{CEF} = 0,75$.

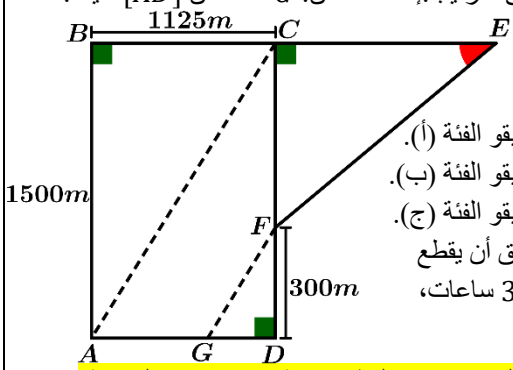

1) أحسب كلا مما يلي:

- المسافة التي يقطعها متسابقو الفئة (أ).
- المسافة التي يقطعها متسابقو الفئة (ب).
- المسافة التي يقطعها متسابقو الفئة (ج).

2) إذا كان باستطاعة متسابق أن يقطع مسافة $30km$ في ظرف 3 ساعات،

فما هي المدة (بالساعة h) التي يستغرقها لقطع مسافة $6km$ بنفس السرعة؟

صفحتنا على الفايسبوك : الرياضيات للتعليم المتوسط الأستاذ قطاف