متوسطة حمدي لحسن والعربي(الشيبونية-المدية) وضعية ادماجية للمقطع(2) المستوى:3متوسط الأستاذ: ولدأحمد محمد

وضعية ادماجية:

قام المهندس المعماري بتصميم مشروع لبناء عمارة تتألف من أربع طوابق +طابق أرضي (R+4) .

❖ بدأ المهندس بوضع التصميم على قطعة الأرض حسب الشكل (1) (المخطط في بداية مراحله الأولى)

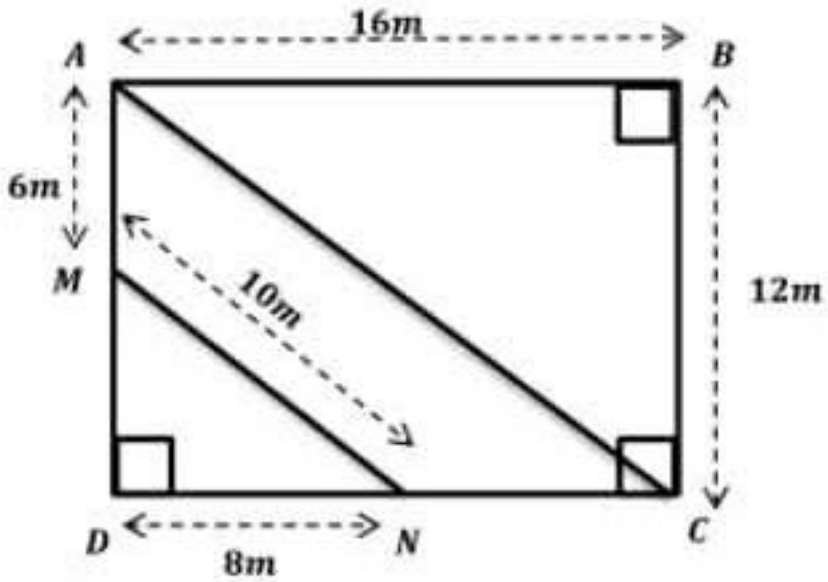

الشكل (1)

1)أثبت أن المثلثين ABC و ADC متقايسان

2)بين أن: $(MN)//(AC)$

3)أحسب الطول AC

❖ عند الإنتهاء من بناء العمارة رأى التلميذان نصر الدين(3م2) و محمد ياسين(3م3) أحد المهندسين يستعمل جهاز التيودوليت (جهاز قياس الزوايا) وذلك لمعرفةارتفاع العمارة فقررا التلميذين حساب ارتفاعها (أنظر الشكل- 2-)

4)نظرا لما درست ساعد التلميذين في معرفة ارتفاع العمارة

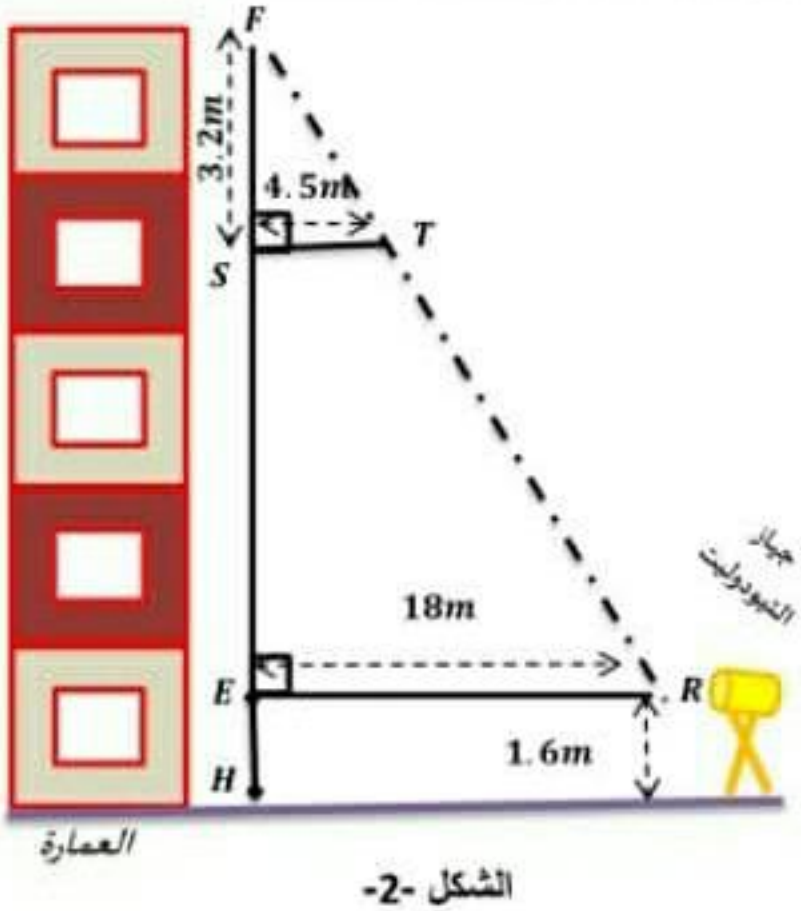

الشكل -2-

وضعية ادماجية:

قام المهندس المعماري بتصميم مشروع لبناء عمارة تتألف من أربع طوابق +طابق أرضي (R+4) .

❖ بدأ المهندس بوضع التصميم على قطعة الأرض حسب الشكل (1) (المخطط في بداية مراحله الأولى)

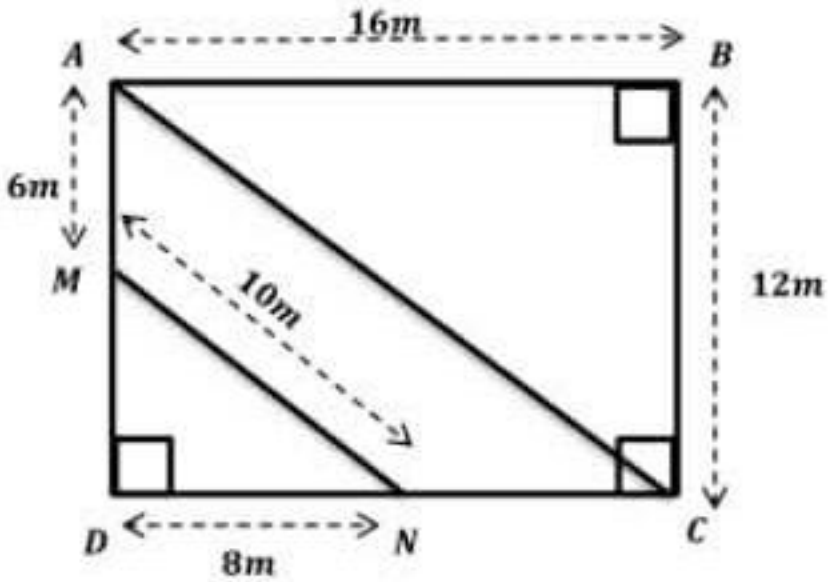

الشكل (1)

1)أثبت أن المثلثين ABC و ADC متقايسان

2)بين أن: $(MN)//(AC)$

3)أحسب الطول AC

❖ عند الإنتهاء من بناء العمارة رأى التلميذان نصر الدين(3م2) و محمد ياسين(3م3) أحد المهندسين يستعمل جهاز التيودوليت (جهاز قياس الزوايا) وذلك لمعرفةارتفاع العمارة فقررا التلميذين حساب ارتفاعها (أنظر الشكل- 2-)

4)نظرا لما درست ساعد التلميذين في معرفة ارتفاع العمارة

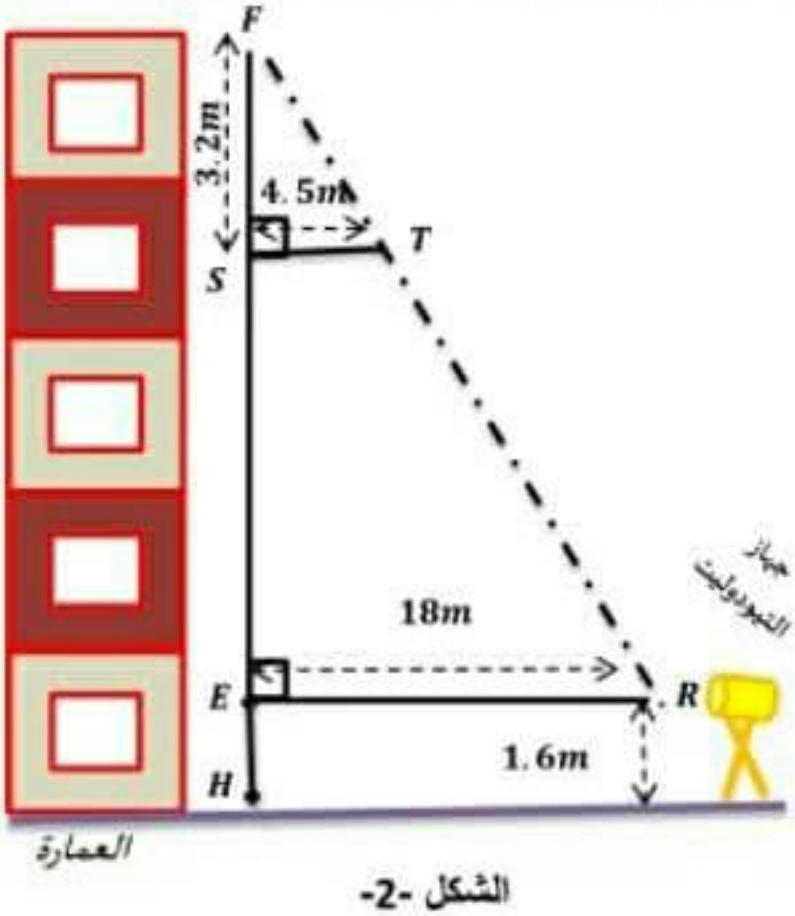

الشكل -2-